Инструкция по сборке

Шкаф распашной двухдверный с зеркалом

Галей

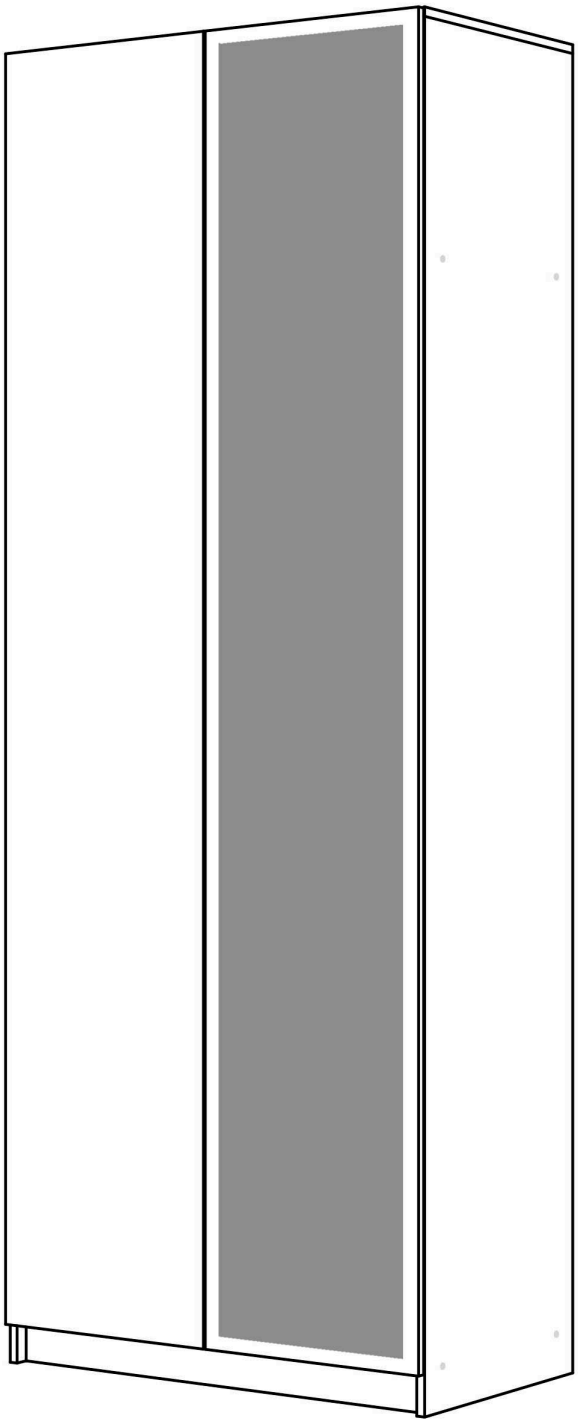

Доставляем мебель по всей России

г.Оренбург, ул.Онежская, 52/1
8 (800) 700-53-56
info@planeta56.ru

Планета МЕБЕЛИ

Перечень деталей

Обознач.	Наименование детали	Кол-во (шт)
A	Мебельный фасад	2
B	Боковая стойка 1	1
C	Боковая стойка 2	1
D	Собранное дно	1
E	Крышка	1
F	Стойка	1
G	Полка 1	1
H	Ребро жесткости	1
I	Полка 2	3
J	Полка 3	1
K	Задняя стенка ЛХДФ 1	1
L	Задняя стенка ЛХДФ 2	1

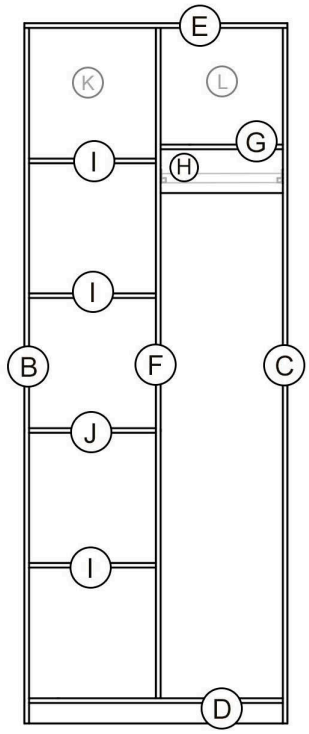

Схема расположения деталей каркаса

*Кол-во деталей и их габариты указаны для стандартного изделия

Важно

Опрокидывание мебели может стать причиной получения серьезных телесных повреждений и привести к смерти. Чтобы предотвратить опрокидывание, ВСЕГДА крепите мебель к стене с помощью аксессуаров, предотвращающих опрокидывание. В целях принятия мер дополнительной безопасности для предотвращения опрокидывания:

- храните тяжелые предметы в нижних ящиках / на нижних полках;
- не ставьте тяжелые предметы сверху;
- не позволяйте детям залезать на ящики, дверцы или полки, или виснуть на них.

Перед сборкой проверьте комплектность (согласно комплектовочной ведомости*)

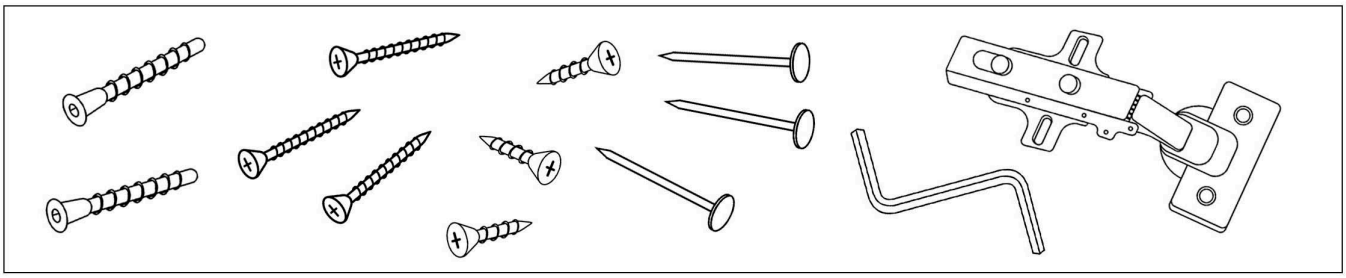

ВНИМАНИЕ!
сборку рекомендуется проводить с напарником

***комплектовочная ведомость поставляется на отдельном листе**

Планета МЕБЕЛИ

Сборка изделия

- отсутствие кромки по краю детали

1 Поочередно соедините отверстия Боковых стоек 1 и 2 (B и C), Стойки (F), Собранного дна (D) и Крышки (E). Установите евровинты в сквозные отверстия деталей (см. схему) и затяните шестигранным ключом.

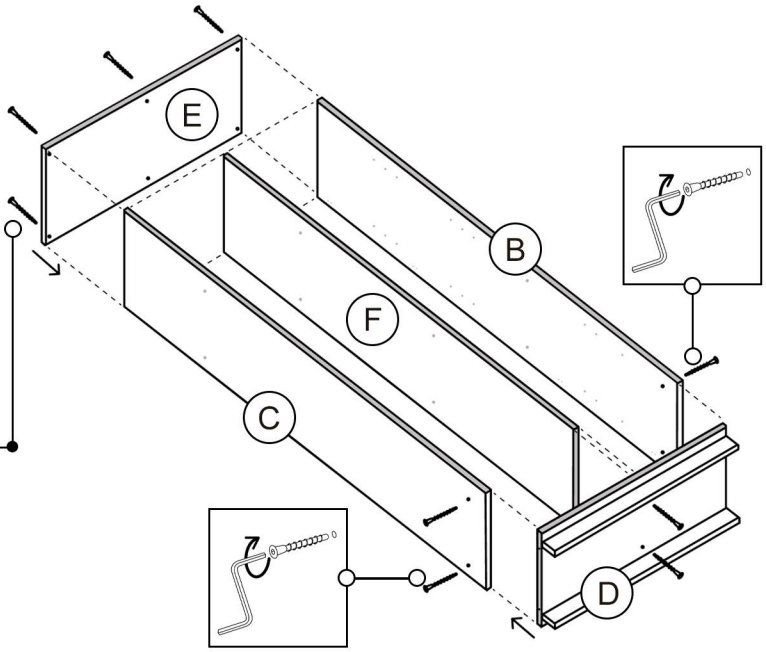

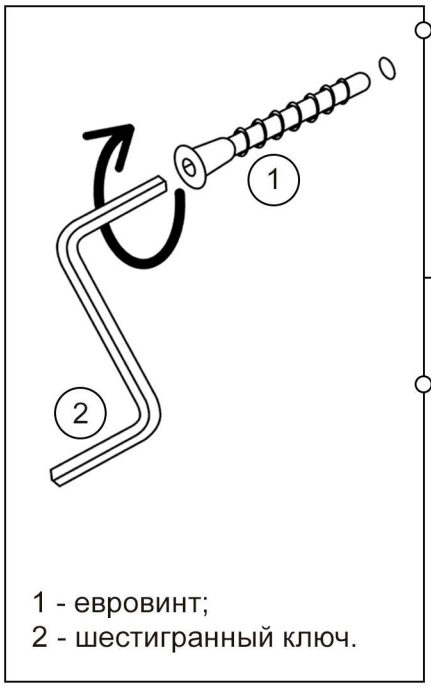

1 - евровинт;
2 - шестигранный ключ.

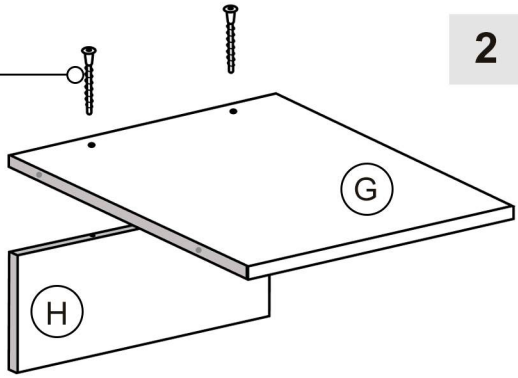

2 Соедините отверстия Полки 1 (G) и Ребра жёсткости (H). Установите евровинты в сквозные отверстия Полки 1 (G) и затяните шестигранным ключом, соединив эти детали.

3 Соедините отверстия стоек (B, C и F) и Полок 1 и 3 (G и J). Установите евровинты в сквозные отверстия стоек и затяните шестигранным ключом.

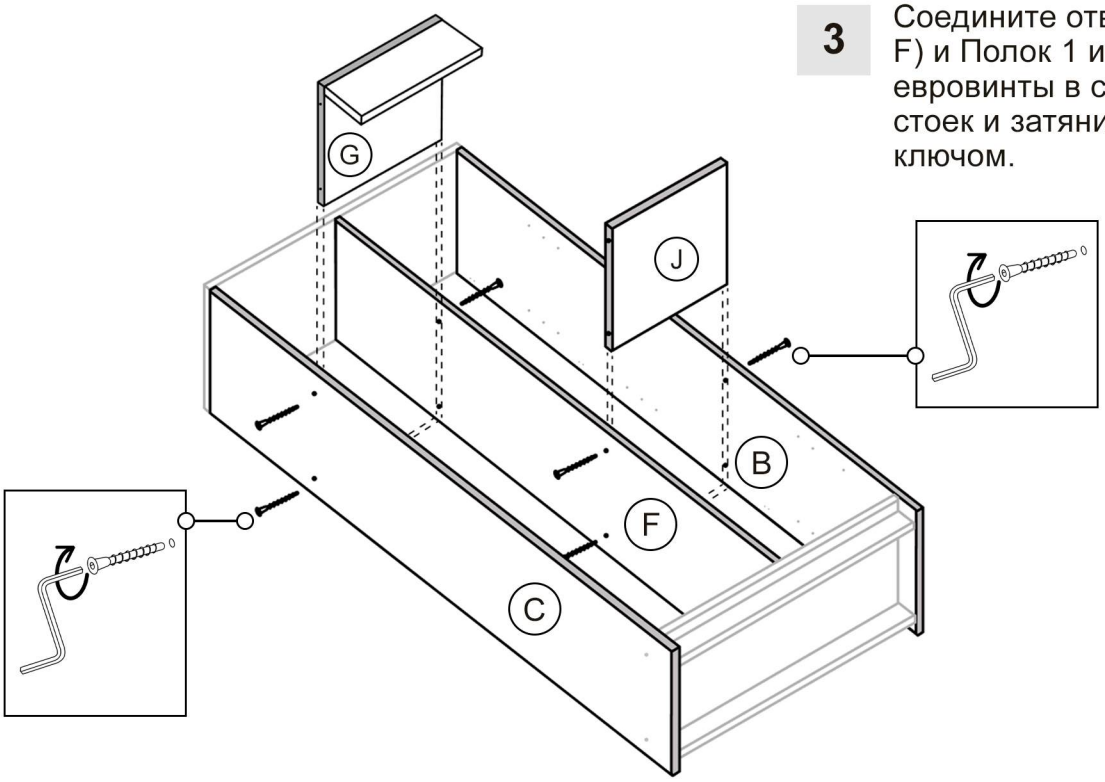

Планета МЕБЕЛИ

Сборка изделия

- отсутствие кромки по краю детали

4 Проведите измерение диагоналей шкафа. Если диагонали равны, значит конструкция собрана верно.

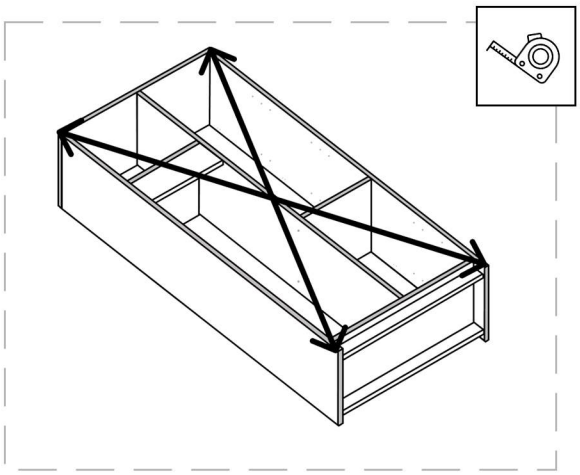

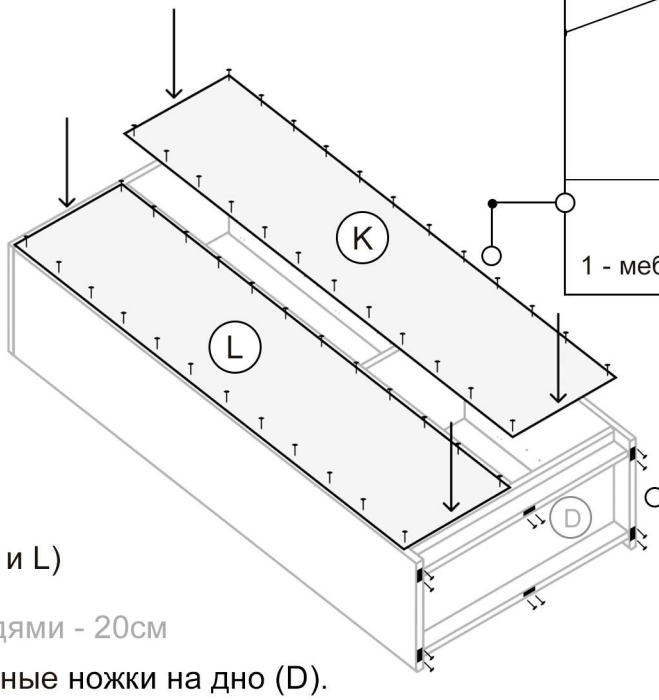

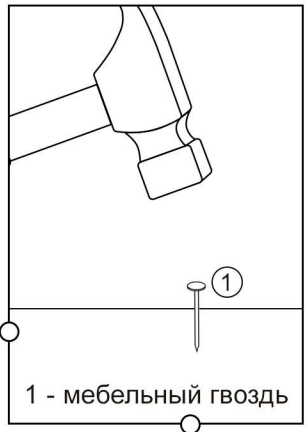

Прибейте Задние стенки ЛХДФ 1 и 2 (K и L) мебельными гвоздями.
*оптимальное расстрояние между гвоздями - 20см

С помощью гвоздей установите мебельные ножки на дно (D).

5 Поднимите шкаф, установив его на ножки. Сдвиньте изделие на необходимое Вам место в комнате.

Для повышения устойчивости готового изделия рекомендуем закрепить его каркас к стене с помощью уголков и саморезов.

*установка мебельных уголков может производиться изнутри (через заднюю стенку) или снаружи (поверх крышки изделия).

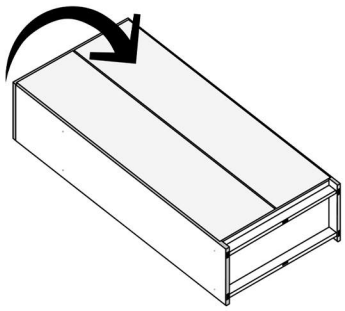

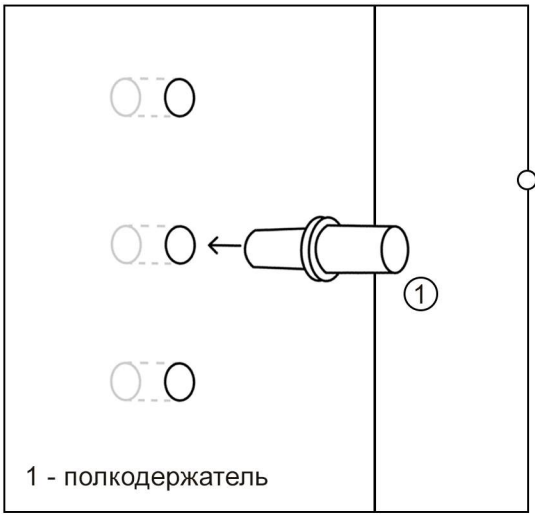

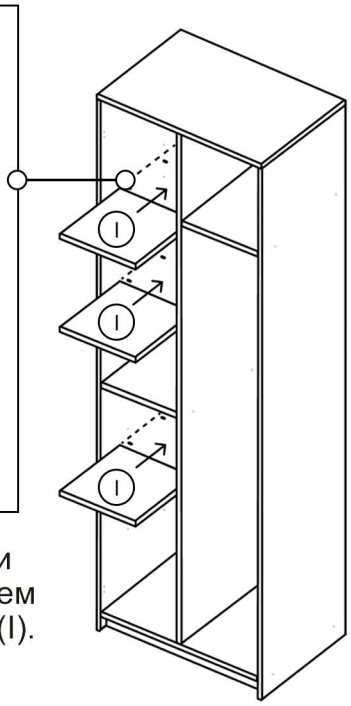

6 Установите полкодержатели на нужной Вам высоте. Затем установите на них Полки 2 (I).

7 Установите петли в чаши на Мебельные фасады (A) и закрепите их саморезами.

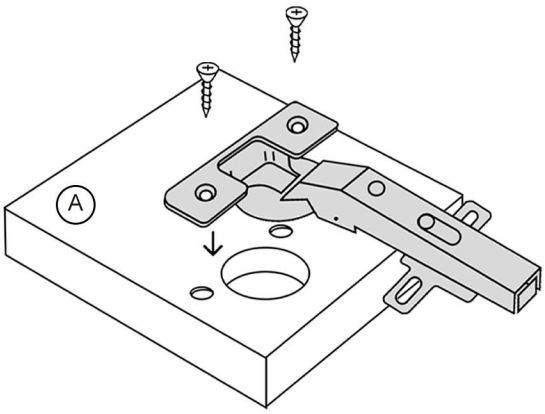

Планета МЕБЕЛИ

Сборка изделия

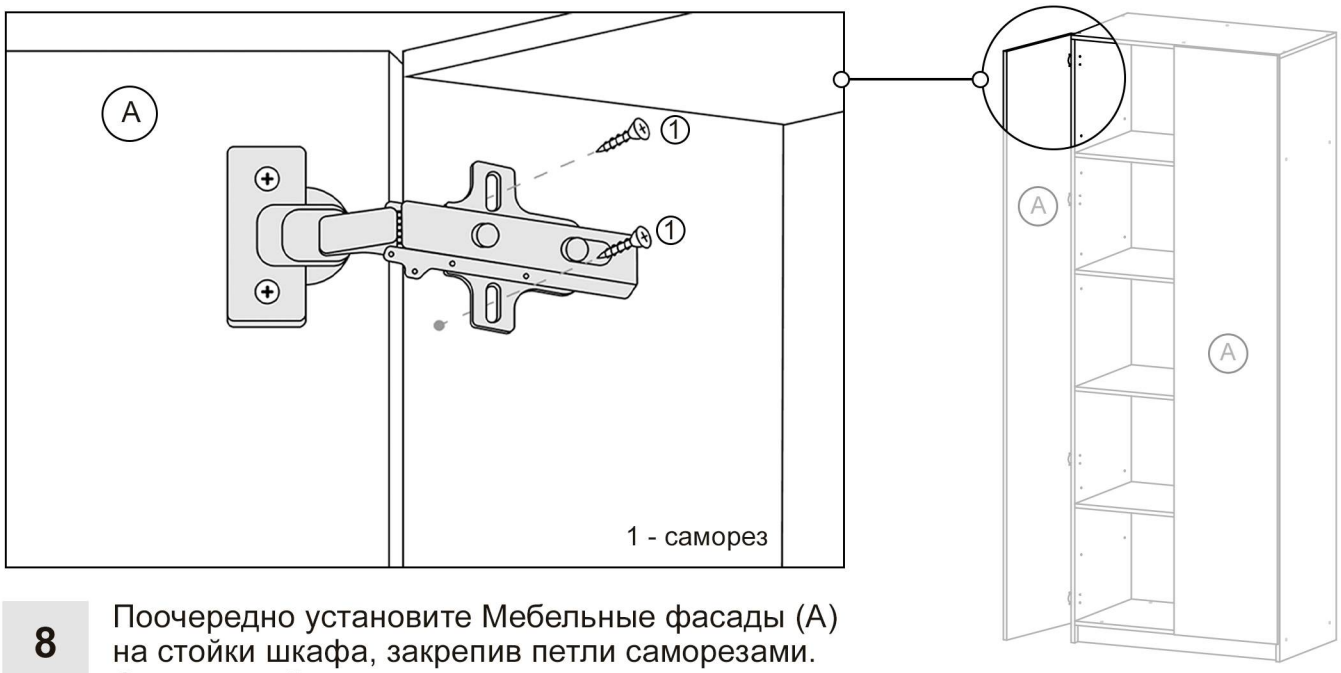

8 Поочередно установите Мебельные фасады (А) на стойки шкафа, закрепив петли саморезами. Отрегулируйте петли.

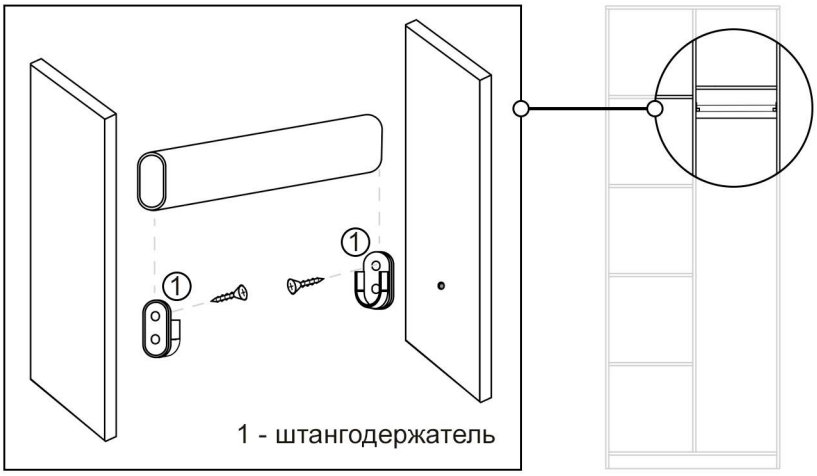

9 Найдите глухие отверстия под штангу в стойках шкафа. Установите штангодержатели при помощи саморезов и отвертки. Затем поместите трубу на штангодержатели.

Изделие готово!

Дополните шкаф выдвижными ящиками

Универсальный модуль с двумя выдвижными ящиками

BM/450

Модуль крепится между стойками распашного шкафа.

Изготовлен из плотного ЛДСП и дополняется европейской фурнитурой. Подходит для хранения одежды, обуви, аксессуаров и других мелочей.

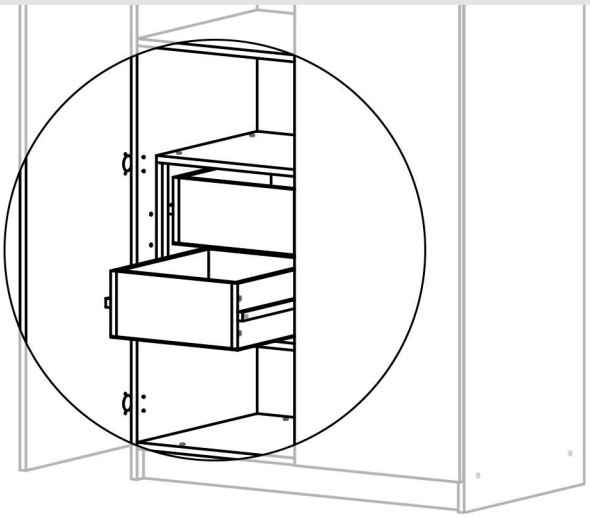

г.Оренбург, ул.Онежская, 52/1
8 (800) 700-53-56
info@planeta56.ru

Планета МЕБЕЛИ

Правила эксплуатации

1. Общие рекомендации
Используйте шкаф только по прямому назначению: для хранения одежды, белья и бытовых предметов;
Избегайте механических ударов, толчков и избыточных нагрузок на элементы конструкции.

2. Условия эксплуатации
Температура: от +10 до +35 С;
Влажность: от 30% до 70% без резких перепадов;
Избегайте прямого контакта с водой и размещения рядом с отопительными приборами.

3. Поверхности из ЛДСП / МДФ
Протирайте мягкой влажной тканью, не используйте абразивные или кислотные моющие средства;
Не ставьте на поверхность горячие предметы, утюги, плойки и пр.;
При попадании жидкости - немедленно вытереть насухо.

4. Доводчики
Не закрывайте двери и ящики с усилием - доводчики работают автоматически;
Не держите дверцы «на весу» - это приводит к расшатыванию механизма;
Один раз в 6 месяцев рекомендуется проверка креплений и смазка (по инструкции производителя фурнитуры).

5. Ящики и направляющие
Максимальная нагрузка на один ящик: не более 10кг.;
Полностью выдвигайте ящик только при необходимости;
Не используйте ящики в качестве подставок или опор.

6. Полки
Максимальная нагрузка на одну полку: до 15кг (при равномерном распределении);
Не размещайте тяжёлые предметы ближе к краям полки.

7. Штанга для одежды
Максимальная нагрузка: до 20кг;
Не вешайте чрезмерное количество вещей: это может привести к деформации штанги или вырыву креплений.

8. Безопасность
Не позволяйте детям забираться внутрь или подвешиваться на элементы шкафа;
При переезде шкаф рекомендуется транспортировать в разобранном виде.

г.Оренбург, ул.Онежская, 52/1
8 (800) 700-53-56
info@planeta56.ru

Планета МЕБЕЛИ